# Transporter

Stromlaufplan

Nr. 45 / 1

10.2014

**Anhängerbetrieb , (1D1),(1D2)**

ab August 2009

# Transporter

Stromlaufplan

Nr. 45 / 2

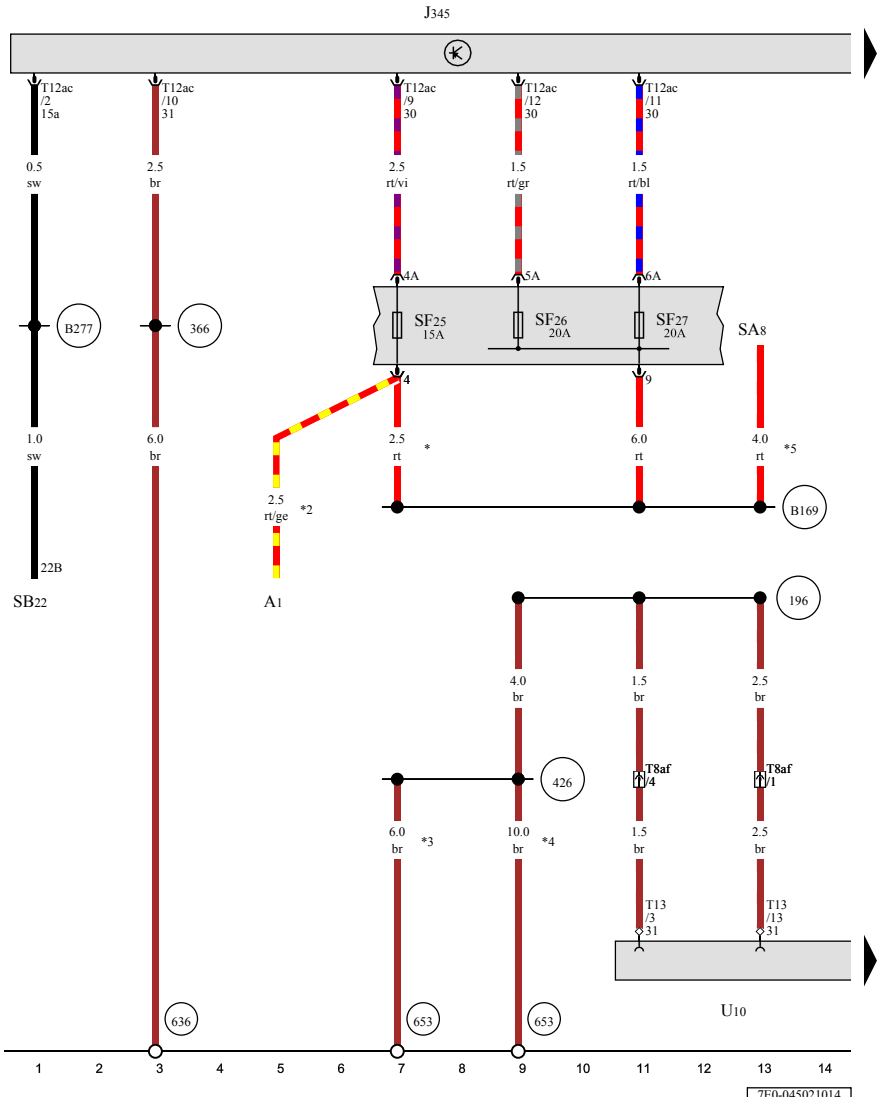


ws = weiss
sw = schwarz
ro = rot
rt = rot
br = braun
gn = grün
bl = blau
gr = grau
li = lila
vi = lila
ge = gelb
or = orange
rs = rosa

**Steuergerät für Anhängererkennung, Sicherung 22 auf Sicherungshalter B, Sicherung 25 auf Sicherungshalter F, Sicherung 26 auf Sicherungshalter F, Sicherung 27 auf Sicherungshalter F, Steckdose für Anhängerbetrieb**

A1 - Zweitbatterie
J345 - Steuergerät für Anhängererkennung
SA8 - Sicherung 8 auf Sicherungshalter A
SB22 - Sicherung 22 auf Sicherungshalter B
SF25 - Sicherung 25 auf Sicherungshalter F
SF26 - Sicherung 26 auf Sicherungshalter F
SF27 - Sicherung 27 auf Sicherungshalter F
T8af - Steckverbindung, 8fach, schwarz, in der D-Säule links
T12ac - Steckverbindung, 12fach, rot
T13 - Steckverbindung, 13fach, schwarz
U10 - Steckdose für Anhängerbetrieb
196 - Masseverbindung 3 im Leitungsstrang hinten
366 - Masseverbindung 1 im Hauptleitungsstrang
426 - Masseverbindung 3 im Leitungsstrang Hinterwagen links
636 - Massepunkt für Bordnetzsteuergerät
653 - Massepunkt an der D-Säule links
B169 - Plusverbindung 1 (30) im Leitungsstrang Innenraum
B277 - Plusverbindung 1 (15a) im Hauptleitungsstrang
* - nur für Fahrzeuge ohne Zweitbatterie
*2 - nur für Fahrzeuge mit Zweitbatterie
*3 - nur für Fahrzeuge ohne Heckscheibenheizung
*4 - nur für Fahrzeuge mit Heckscheibenheizung
*5 - Querschnitt 6,0/10,0 möglich

# Transporter

Stromlaufplan

Nr. 45 / 3

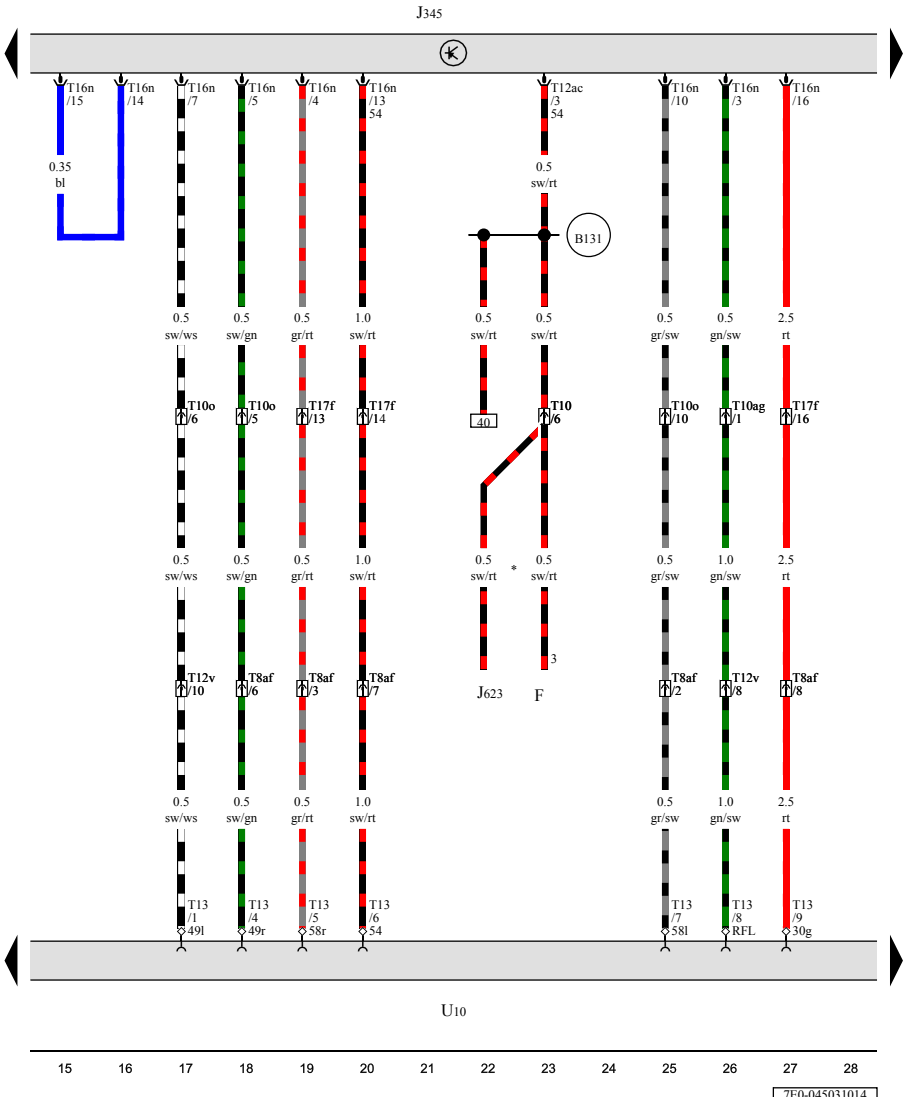


ws = weiss
sw = schwarz
ro = rot
rt = rot
br = braun
gn = grün
bl = blau
gr = grau
li = lila
vi = lila
ge = gelb
or = orange
rs = rosa

**Steuergerät für Anhängererkennung, Steckdose für Anhängerbetrieb**

F - Bremslichtschalter
J345 - Steuergerät für Anhängererkennung
J623 - Motorsteuergerät
T8af - Steckverbindung, 8fach, schwarz, in der D-Säule links
T10 - Steckverbindung, 10fach, schwarz, in der E-Box Motorraum
T10ag - Steckverbindung, 10fach, braun, an der A-Säule links
T10o - Steckverbindung, 10fach, hellgrün, unter dem Fahrersitz
T12ac - Steckverbindung, 12fach, rot
T12v - Steckverbindung, 12fach, schwarz, in der D-Säule links
T13 - Steckverbindung, 13fach, schwarz
T16n - Steckverbindung, 16fach, schwarz
T17f - Steckverbindung, 17fach, braun, braun, unter dem Fahrersitz
U10 - Steckdose für Anhängerbetrieb
B131 - Verbindung (54) im Leitungsstrang Innenraum
* - siehe gültigen Stromlaufplan für Motor

# Transporter

Stromlaufplan

Nr. 45 / 4

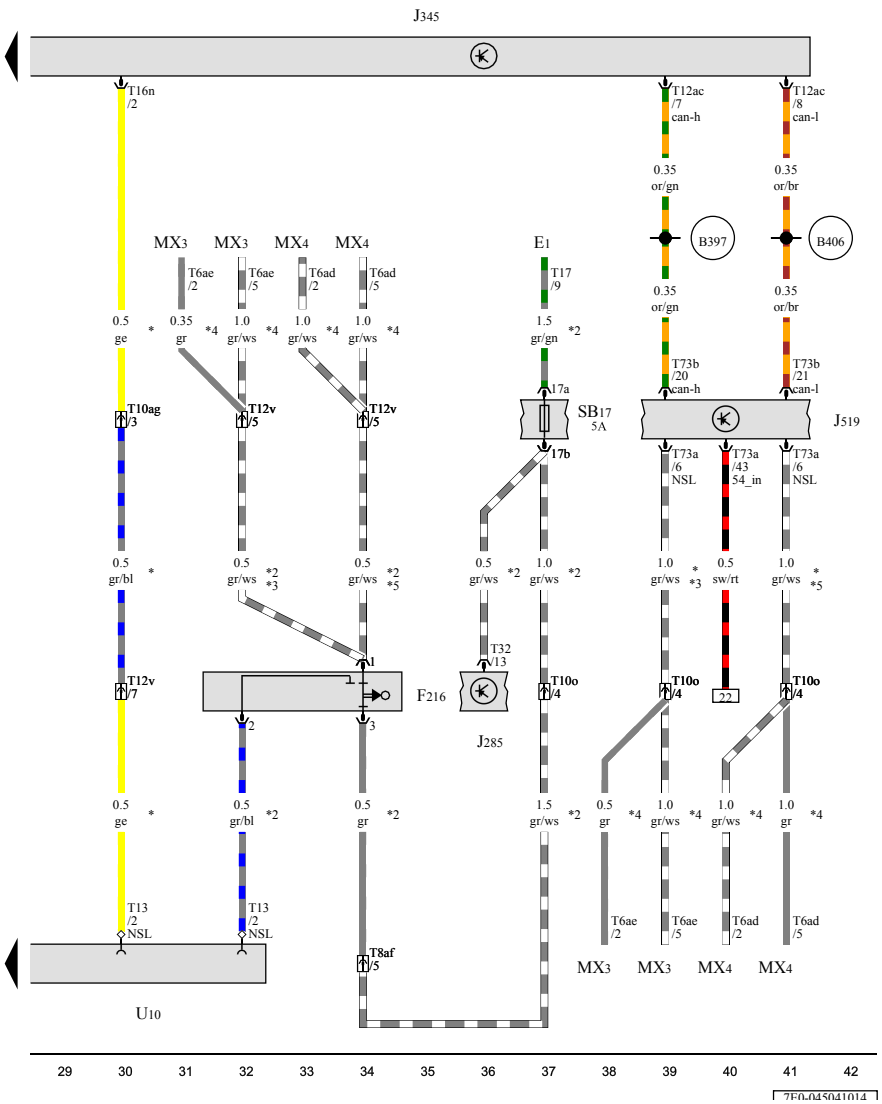


ws = weiss
sw = schwarz
ro = rot
rt = rot
br = braun
gn = grün
bl = blau
gr = grau
li = lila
vi = lila
ge = gelb
or = orange
rs = rosa

**Kontaktschalter für abschaltbare Nebelschlussleuchte, Steuergerät für Anhängererkennung, Bordnetzsteuergerät, Steckdose für Anhängerbetrieb**

| | | |
|---|---|---|
| E1 | - | Lichtschalter |
| F216 | - | Kontaktschalter für abschaltbare Nebelschlussleuchte |
| J285 | - | Steuergerät im Schalttafeleinsatz |
| J345 | - | Steuergerät für Anhängererkennung |
| J519 | - | Bordnetzsteuergerät |
| MX3 | - | Schlussleuchte links |
| MX4 | - | Schlussleuchte rechts |
| SB17 | - | Sicherung 17 auf Sicherungshalter B |
| T6ad | - | Steckverbindung, 6fach, schwarz |
| T6ae | - | Steckverbindung, 6fach, schwarz |
| T8af | - | Steckverbindung, 8fach, schwarz, in der D-Säule links |
| T10ag | - | Steckverbindung, 10fach, braun, an der A-Säule links |
| T10o | - | Steckverbindung, 10fach, hellgrün, unter dem Fahrersitz |
| T12ac | - | Steckverbindung, 12fach, rot |
| T12v | - | Steckverbindung, 12fach, schwarz, in der D-Säule links |
| T13 | - | Steckverbindung, 13fach, schwarz |
| T16n | - | Steckverbindung, 16fach, schwarz |
| T17 | - | Steckverbindung, 17fach, schwarz |
| T32 | - | Steckverbindung, 32fach, blau |
| T73a | - | Steckverbindung, 73fach, schwarz |
| T73b | - | Steckverbindung, 73fach, weiß |
| U10 | - | Steckdose für Anhängerbetrieb |
| B397 | - | Verbindung 1 (CAN-Bus Komfort High) im Hauptleitungsstrang |
| B406 | - | Verbindung 1 (CAN-Bus Komfort Low) im Hauptleitungsstrang |

*

- nur für Fahrzeuge mit automatischer Fahrlichtsteuerung

*2 - nur für Fahrzeuge ohne automatische Fahrlichtsteuerung mit Coming Home

*3 - nur für Fahrzeuge mit Linkslenker

*4 - je nach Ausstattung

*5 - nur für Fahrzeuge mit Rechtslenker